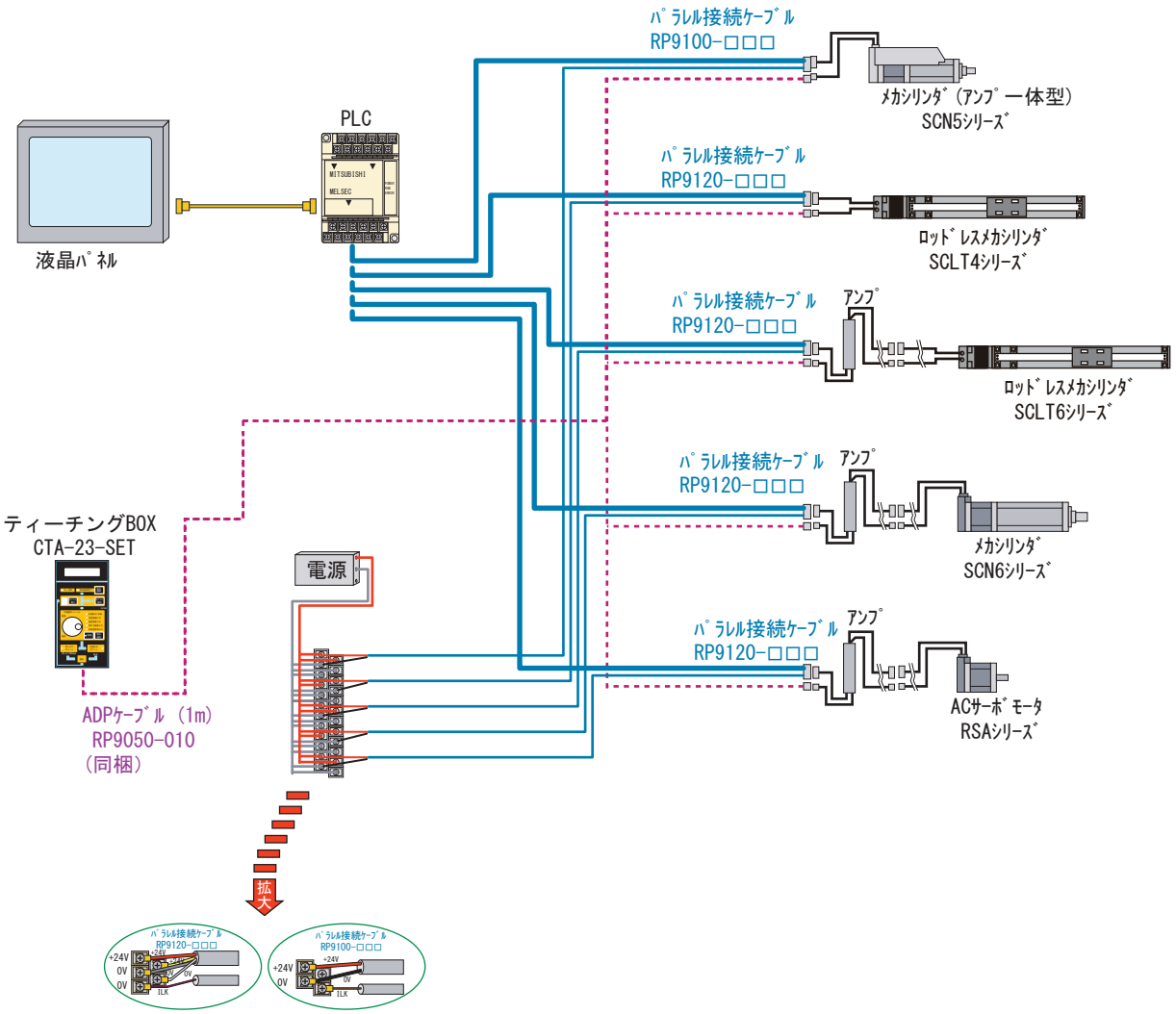

	メカシリンダ	パラレル接続ケーブル
0軸	SCN5-010-□□□-S03	RP9100-□□□
1軸	SCLT4-015/030-□□□-S	RP9120-□□□
2軸	SCLT6-025/050-□□□-B	RP9120-□□□
3軸	SCN6-0□0-□□□-B	RP9120-□□□
4軸	RSA0□11	RP9120-□□□

	延長ケーブル
0軸	なし
1軸	なし
2軸	なし
3軸	なし
4軸	なし

	ブレーキ用電源ケーブル
0軸	なし
1軸	なし
2軸	なし
3軸	なし
4軸	なし

ティーチングツール	
	CTA-23-SET （①が同梱） ① RP9050-010

赤色の点線四角枠内をクリックすると
詳細画面 が表示されます

左の「レイヤー」表から 使用する機種名、ケーブル、ティーチングツールを
【選択】すると 上のシステム構成図 に反映されます。